Imperpol - Systemy Tarasowe
ul. Białośliwska 21
60-418 Poznań

Telefon: +61 853 30 56
biuro@systemy-tarasowe.pl
www.systemy-tarasowe.pl

Wspornik tarasowy regulowany standardowy - fuga 6 mm - zalecane do płyt pow. 20 mm

Zakres regulacji	Cena	Karton
35-50 mm	10,60 PLN / szt.	25 szt.
50-70 mm	10,60 PLN / szt.	25 szt.
65-100 mm	11,90 PLN / szt.	25 szt.
95-130 mm	12,40 PLN / szt.	25 szt.
125-160 mm	13,90 PLN / szt.	25 szt.
155-185 mm	14,40 PLN / szt.	25 szt.
185-215 mm	14,90 PLN / szt.	25 szt.
210-245 mm	18,00 PLN / szt.	25 szt.
240-275 mm	18,50 PLN / szt.	25 szt.
270-305 mm	20,00 PLN / szt.	25 szt.
300-330 mm	20,50 PLN / szt.	25 szt.
330-360 mm	21,00 PLN / szt.	25 szt.
210-380 mm	24,50 PLN / szt.	25 szt.

Wspornik do płyt tarasowych z możliwością regulacji wysokości. Średnica podstawy 200 mm.

Służy do układania płyt tarasowych zachowując pomiędzy nimi szczelinę/fugę o szerokości **6 mm**.

Zalecany szczególnie przy płytach grubości powyżej 20 mm.

Dzięki zastosowaniu korektorów nachylenia istnieje możliwość wypoziomowania spadku nawet do 15%

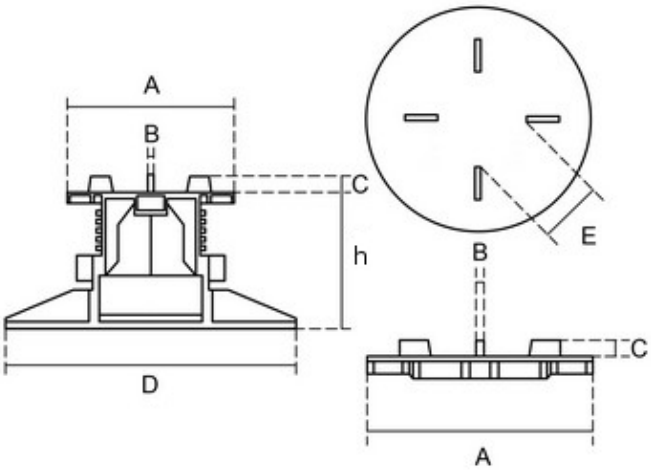

A	B	C	D	E	h
120 mm	6 mm	18 mm	150 mm/200 mm	33 mm	Zależne od zakresu regulacji