Imperpol - Systemy Tarasowe
ul. Białośliwska 21
60-418 Poznań

Telefon: +61 853 30 56
biuro@systemy-tarasowe.pl
www.systemy-tarasowe.pl

Wspornik tarasowy gumowy o stałej wysokości 7 mm - legary do 100 mm

Wysokość	Cena	Karton
7 mm	4,50 PLN / szt.	125 szt.

Wspornik do legarów pod taras drewniany/kompozytowy wykonany z gumy o wysokości 7 mm, średnicy 150 mm z nakładką przystosowaną do montażu **legarów** o średnicy od **20 mm do 100 mm**.

Istnieje możliwość połączenia ze wspornikiem 5 mm w celu zwiększenia wysokości podporu. Maksymalna ilość połączonych elementów: 4 (3 x 5 mm + 1 x 7 mm).

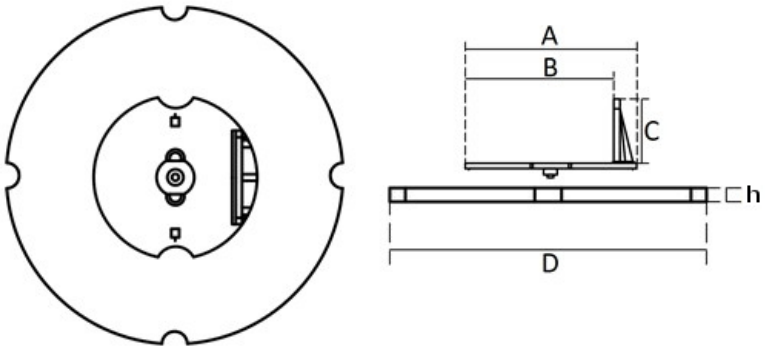

A	B	C	D	h
80 mm	69 mm	30 mm	150 mm	7 mm